Электрогидравлические барабанные тормоза

EB-EX – серия взрывобесопасный тормоз

Конструктивные свойства

- повышенный срок службы и высокая эксплуатационная надежность благодаря применению самосмазывающихся втулок и нержавеющих болтов. Все соединительные элементы защищены от коррозии гальваническим методом.
- солидная конструкция и независимый от направления вращения тормозный момент
- high performance brake linings without metallic conclusions
- плавная регулировка тормозного момента с помощью шкалы, изготовленной из нержавеющей стали
- возможность регулировки положения тормозных накладок и рычага с целью получения равномерного зазора между накладками и тормозным барабаном
- тормозные колодки из алюминия со стальными втулками
- тормозные накладки, не содержащие асбеста, коэффициент трения 0.4
- защита от коррозии в типовом исполнении с помощью двухслойной окраски обшей толщиной 80 микрон

Эксплуатационные свойства

- Обеспечение равномерного зазора между барабаном и тормозными накладками, в зависимости от их износа, с помощью специального автоматического устройства регулировки (опция)
- возможность замены тормозных колодок без разборки тормоза
- легкая регулировка тормозного механизма благодаря имеющейся защите от загрязнения резьбы тягового рычага
- тормозная пружина защищена от коррозии и загрязнения
- наличие целого ряда датчиков для контроля работы тормоза

Электрическое исполнение и датчики контроля

- применяются электрогидравлические тормозные толкатели ELHY, имеющие длительный срок эксплуатации и не требующие ухода (до 10 миллионов рабочих циклов)
- датчик работы тормоза (расторможен, заторможен)
- датчик контроля износа накладок

Дополнительное оборудование

- тормозные барабаны с гибкими муфтами
- рычаг для ручного растормаживания
- алюминиевые колпаки с контрольными окнами (защита от пыля и дождя)

Электрогидравлические барабанные тормоза

EB-EX – серия взрывобесопасный тормоз

Барабанный тормоз серии EB-EX:

технические данные: [2]

	толкатель EB	M_{BT}(Нм) [1)3)4)] μ = 0,4	A1 макс.	A2 макс.	B макс.	C макс.	H	Масса в кг
200	32/50	100-400	180	505	200	532	155	24
250	32/50	100-425	210	550	200	560	185	34
315	50/50	200-800	260	595	200	620	225	50
400	125/60	500-2500	322	730	230	790	270	65
500	125/60	500-3200	395	800	230	845	330	120
630	250/60	750-5000	475	904	275	1030	410	195

[1)] меньше значения – по запросу
[2)] все размеры в мм
[3)] Различные условия работы, как скорость скольжения, усилие прижимания, температурный режим, материал барабана и температура о.среды могут влиять на величину коэффициента трения
Предлагаем пересчитать тормоз по Вашим данным !
[4)] рекомендация: рассчитанный момент должен иметь значие между 30% и 80% макс. Момета

EB-EX – серия взрывобесопасный тормоз

EB-EX 200

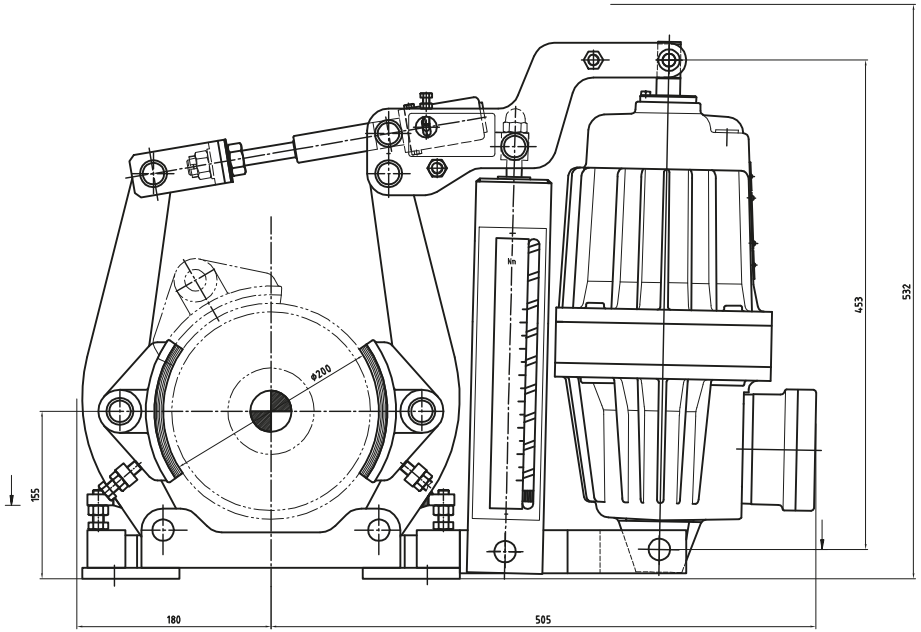

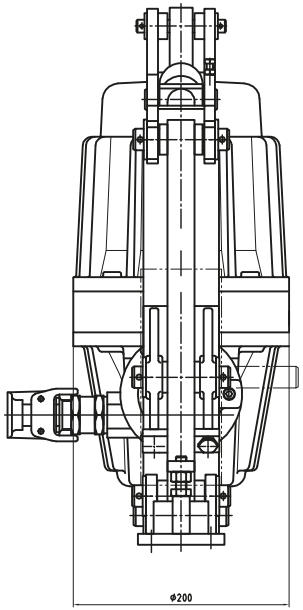

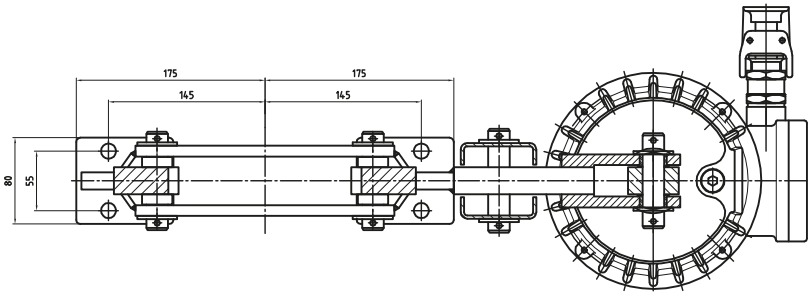

Bremse/ brake:
EB 200 - 32/50 Ex
Bremsmoment/ braking torque:
100 - 400 Nm
Werkstoff der Bremsbacke/ material of the brake shoe:
GJS 400
Bremsbelag/ brake lining:
Cosid 190
Reibwert/ friction value:
μ = 0,4
Hubgerät/ thruster:
EB 32/50 PBExd I / IExd II BT4/CT4

EB-EX – серия взрывобесопасный тормоз

EB-EX 250

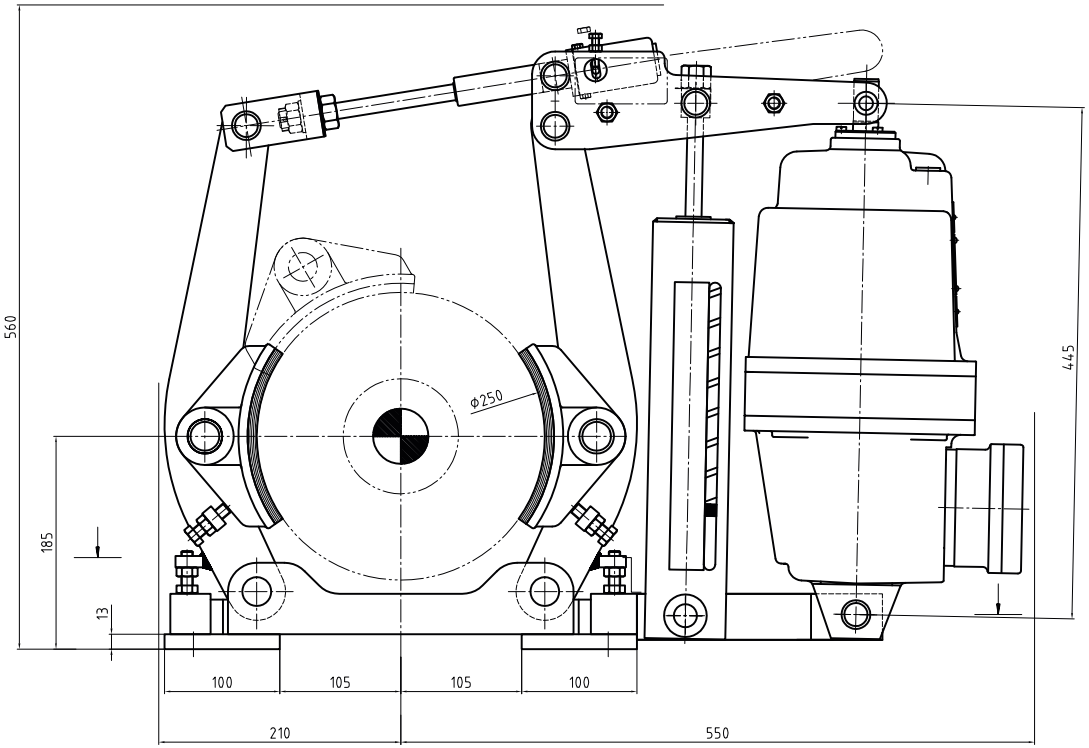

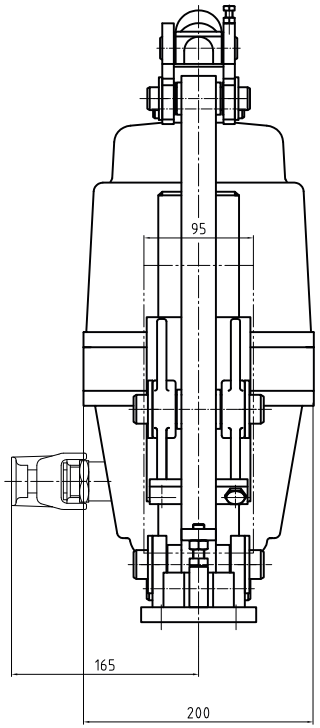

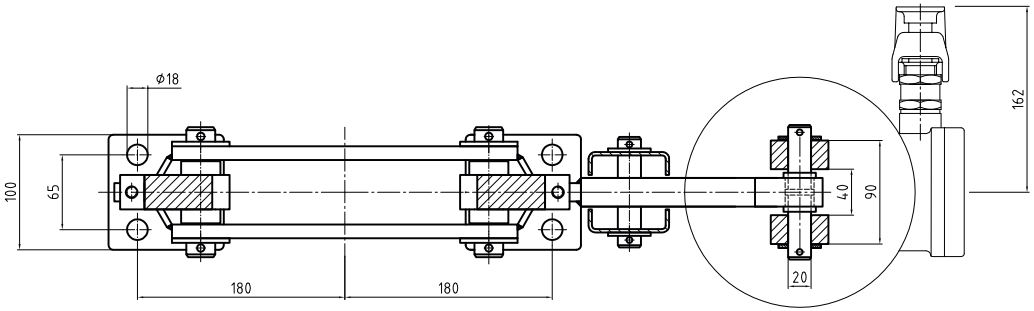

Bremse/ brake
EB 250 - 32/50 Ex
Bremsmoment/ braking torque
100 - 425 Nm
Werkstoff Bremsbacken/ material of the brake shoe
GJS 400
Bremsbelag/ brake lining
Cosid 190
Reibwert/ friction value
μ = 0,4
Hubgerät/ thruster
EB 32/50 II Ex 2D k IP 65 T 130°C / II Ex 2G k Exd IIC T4

EB-EX – серия взрывобесопасный тормоз

EB-EX 315

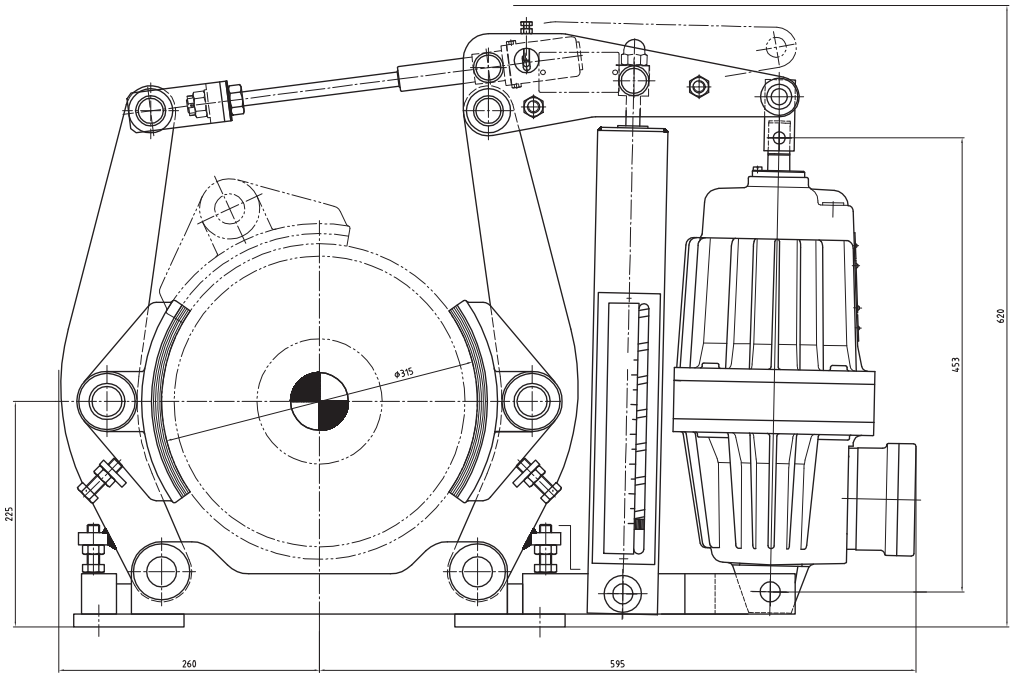

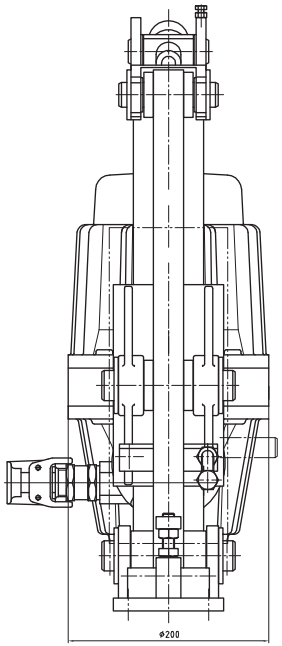

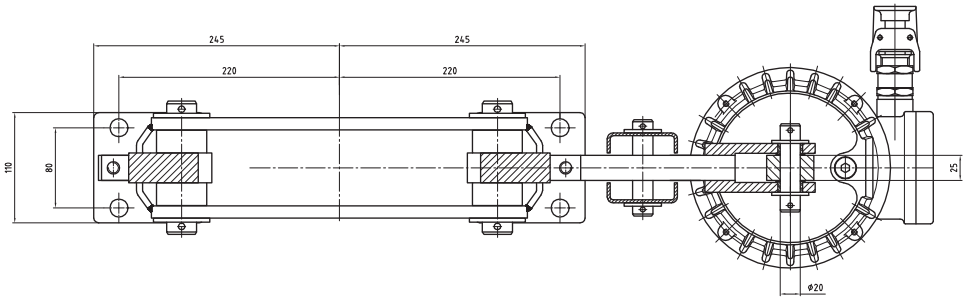

Bremse/ brake:
EB 315 - 50/50 Ex
Bremsmoment/ braking torque:
200 - 800 Nm
Werkstoff der Bremsbacke/ material of the brake shoe:
GJS 400
Bremsbelag/ brake lining:
Cosid 190
Reibwert/ friction value:
μ = 0,4
Hubgerät/ thruster:
EB 50/50 PBExdI / IExd II BT4/CT4

EB-EX – серия взрывобесопасный тормоз

EB-EX 315 (300)

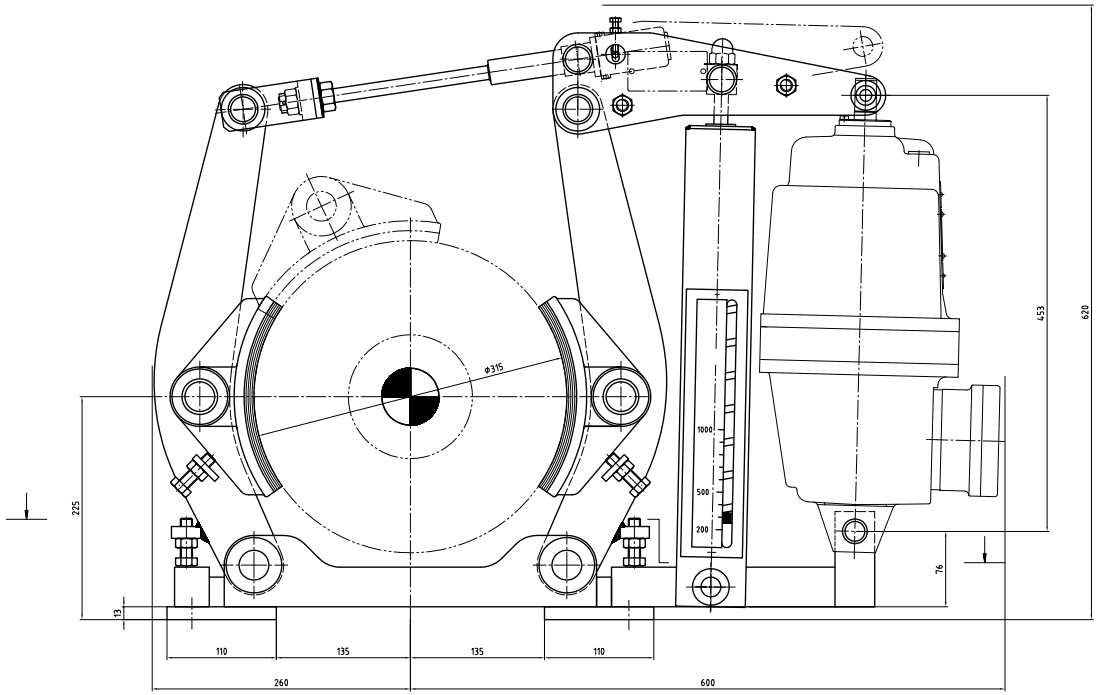

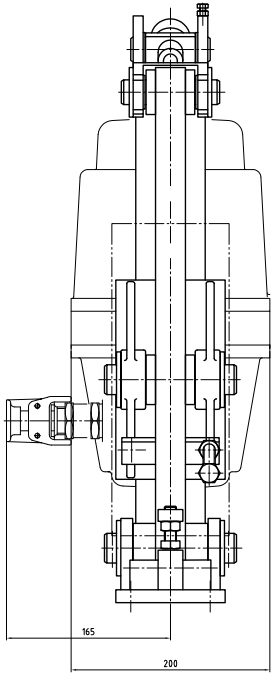

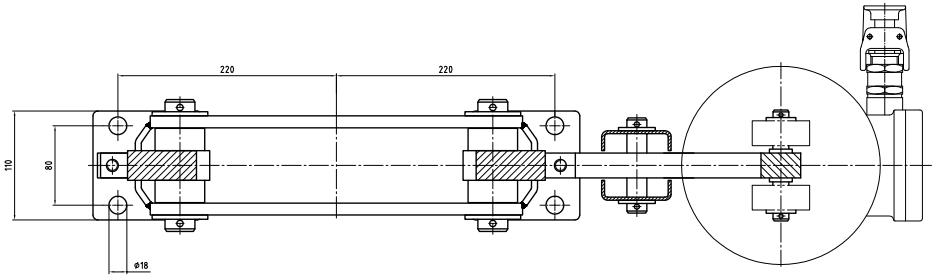

Bremse/ brake
EB 315 - 50/50 Ex
Bremsmoment/ braking torque
200 - 940 Nm
Werkstoff Bremsbacken/ material of the brake shoe
GJS 400
Bremsbelag/ brake lining
Cosid 190
Reibwert/ friction value
μ = 0,4
Hubgerät/ thruster
EB 50/50 II Ex 2D k IP 65 T 130°C / II Ex 2G k Exd IIC T4

EB-EX – серия взрывобесопасный тормоз

EB-EX 400

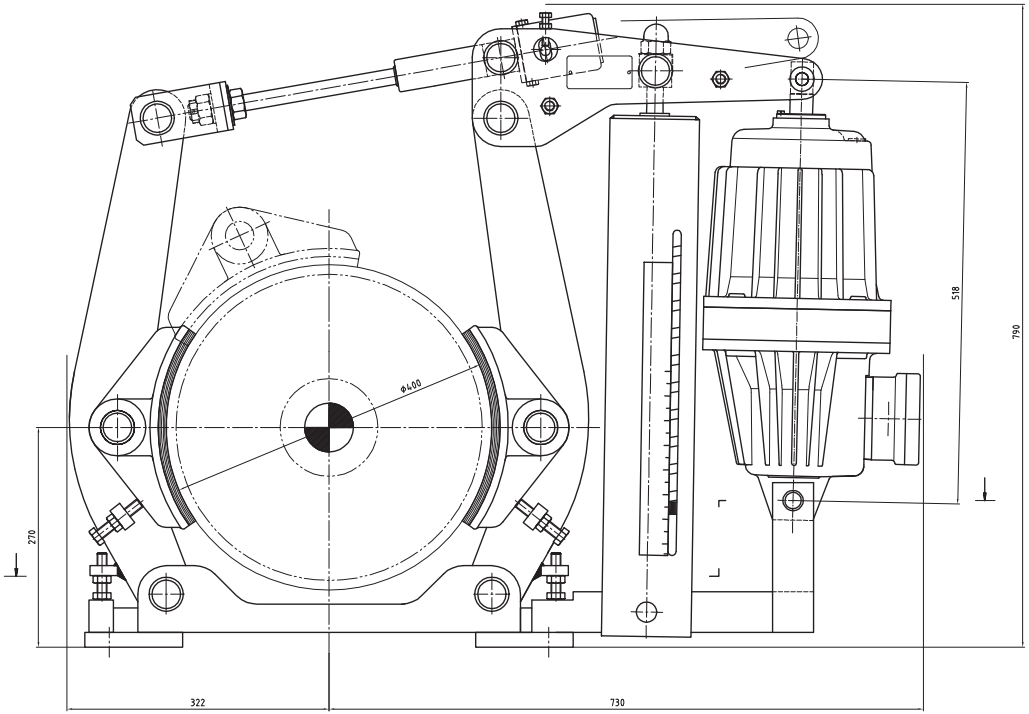

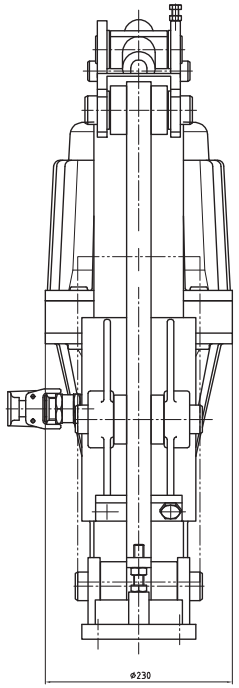

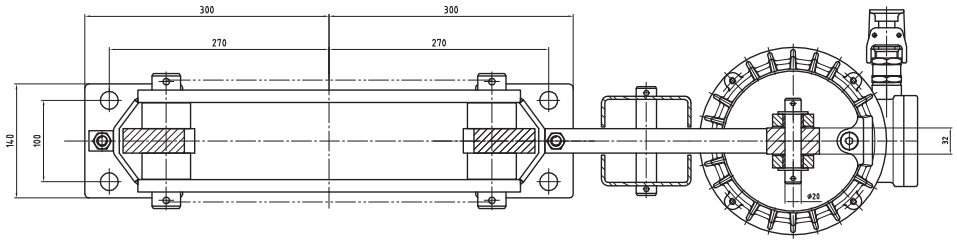

Bremse/ brake:
EB 400 - 125/60 Ex
Bremsmoment/ braking torque:
500 - 2500 Nm
Werkstoff der Bremsbacke/ material of the brake shoe:
GJS 400
Bremsbelag/ brake lining:
Cosid 190
Reibwert/ friction value:
μ = 0,4
Hubgerät/ thruster:
EB 125/60 PBExd I / IExd II BT4

EB-EX – серия взрывобесопасный тормоз

EB-EX 500

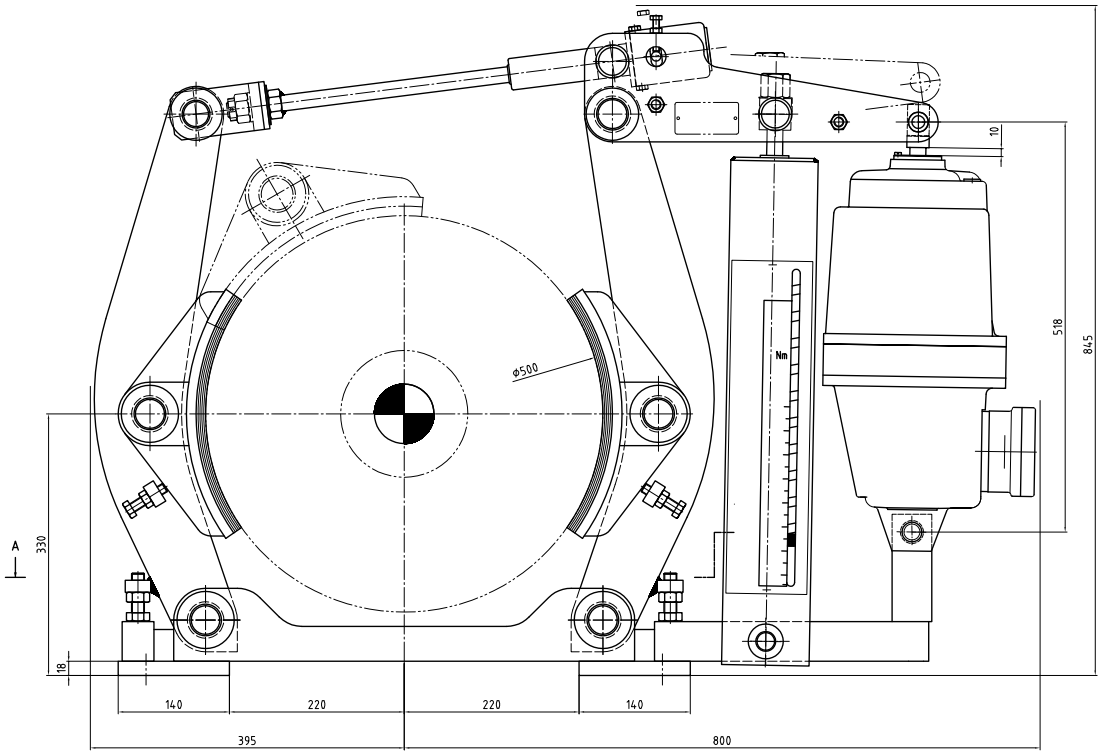

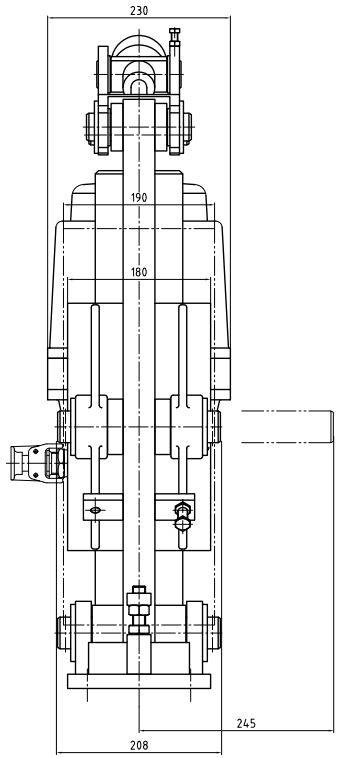

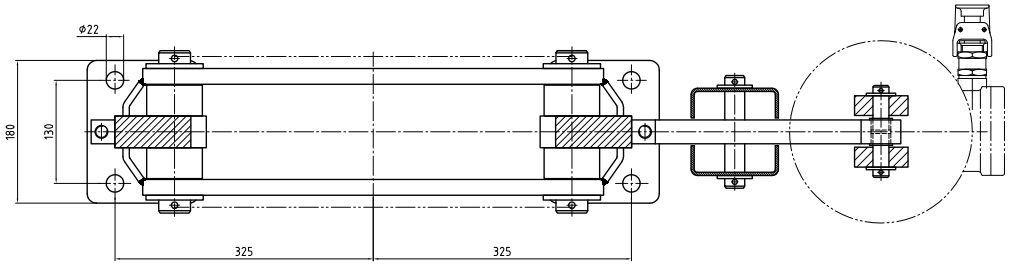

Bremse/ brake
EB 500 - 125/60 Ex
Bremsmoment/ braking torque
500 - 3200 Nm
Werkstoff Bremsbacken/ material of the brake shoe
GJS 400 / G-AlSi8Cu3
Bremsbelag/ brake lining
Cosid 190
Reibwert/ friction value
μ = 0,4
Hubgerät/ thruster
EB 125/60 II Ex 2D k IP 65 T 130°C / II Ex 2G k Exd IIC T4

EB-EX – серия взрывобесопасный тормоз

EB-EX 630

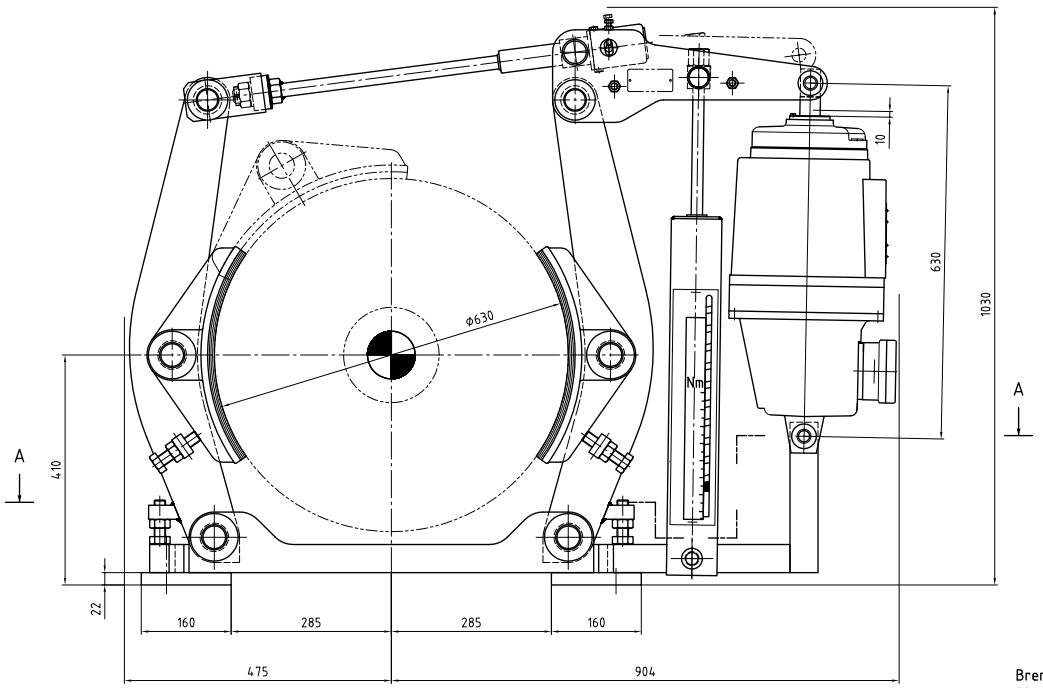

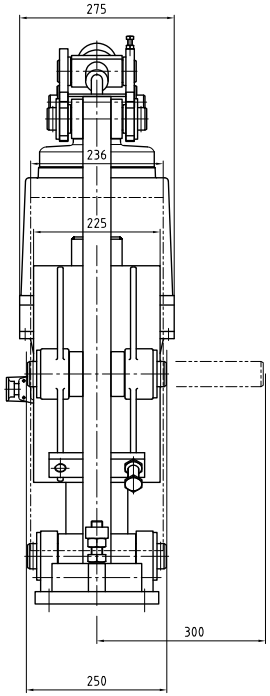

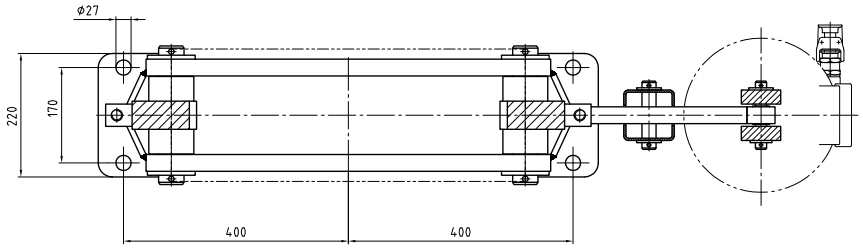

Bremse/ brake
EB 630 - 250/60 Ex
Bremsmoment/ braking torque
750 - 5000 Nm
Werkstoff Bremsbacken/ material of the brake shoe
GJS 400 / G-AlSi8Cu3
Bremsbelag/ brake lining
Cosid 190
Reibwert/ friction value
μ = 0,4
Hubgerät/ thruster
EB 250/60 II Ex 2D k IP 65 T 130°C / II Ex 2G k Exd IIC T4